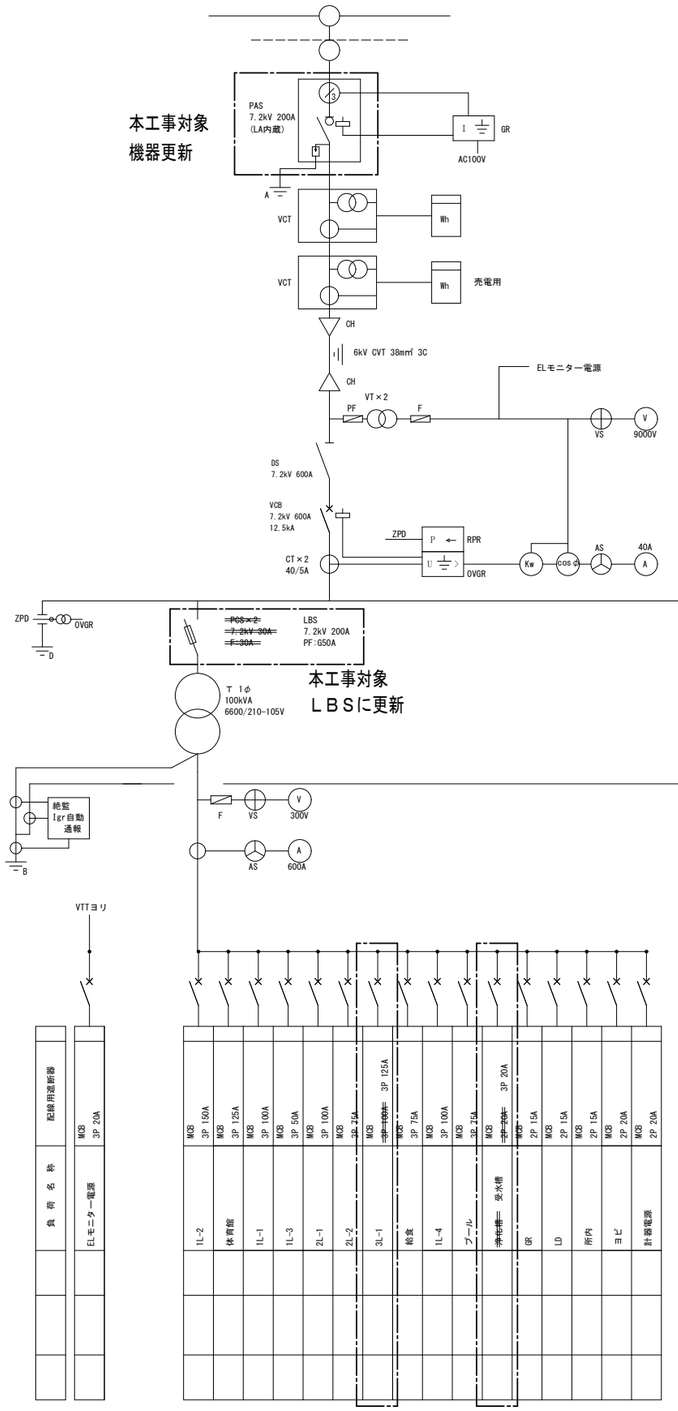

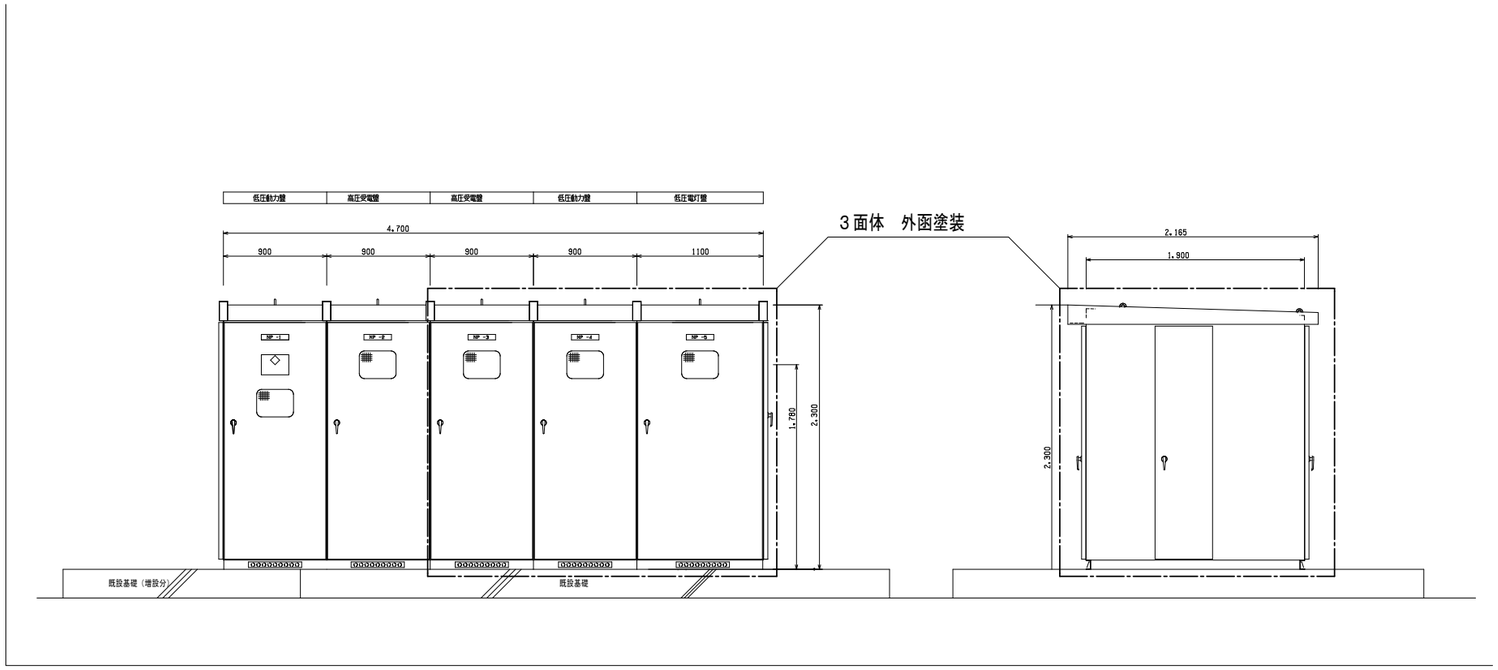

特　記	改訂番号	改訂月日	改訂内容	業務番号	工事名称		
				25037	大船渡中学校統合改修(電気設備)工事		
					図面内容 改修　キュービクル結線図	縮尺 NO SCALE	図面区分 電気設備 図面番号 E-04